HU PADLÁSFELJÁRÓK ÖSSZESZERELÉSI SZABÁLYAI

Kérjük részletesen ismerkedjenek meg a leírással, hogy elkerüljük a szerelési problémákat.
Összeszerelési leírás mellőzése a garancia elvesztését vonja maga után.
1. Elő kell készíteni a nyílást a tok beszereléséhez. FIGYELEM! Tilos a padlásfeljáró gipszkarton lapokhoz rögzíteni! Szintén tilos beszereléskor a feljáró alkatrészekre szétszerelni. Különösen tilos eltávolítani azokat a csavarokat, amelyek kerethez vannak rögzítve és a padlásajtó laphoz a létrát rögzítik. Az instrukció be nem tartása esetén a garancia érvénytelen, valamint a gyártó mentesül a termék biztonságosságának a felelőssége alól .
2. Vegyük ki a fa és fém rudakat a ládából . Standard modellnél csavarozzuk be a padlásajtó zárását működtető kampót.1 rajz szerint. FIGYELEM! Ha a kampó nincs felrögzítve, akkor összeszereléskor a padlásajtó felcsapódhat.
3. A tok keretét minimum 8 csavarral kell rögzíteni. A tokot nem kell szorosan illeszteni, az előkészített nyílás kismértékben legyen nagyobb. Ellenőrizni szükséges az átlók méretét, azok legyenek egyenlők, lásd 4A rajz
4. A kerethez két falécet rögzítünk 2-es rajz (nem csavarozzuk a szerkezethez), úgy kell a kerethez rögzíteni, hogy az valamennyivel a mennyezet síkja alá lógjon. FIGYELEM! Csak nagyon erős rögzítést (megfelelő teherbírású) alkalmazzunk a lécek és a keret között. Ügyszintén megfelelő hosszúságú és teherbírású lécek tartsák a feljáró a szerelés alatt!
5. Ékek segítségével(nem rögzítjük fixen a szerkezethez) vízszintbe állítjuk a keret alsó részét a mennyezet felületével. 3B rajz.
A keret rögzítése előtt ellenőrizni kell a feljáró zárszerkezetét.
6. A feljáró rögzítése előtt ellenőrizni kell a tok átlók méretét 1-es rajz. Ha a tok nem ér hozzá azokhoz a gerendákhoz, amelyekhez rögzítve lesz akkor, faalátéteket kell elhelyezni, amelyek megfelelő szilárdságot adnak, és ehhez kell rögzíteni a tokot. A tok stabil rögzítéséhez min. 8db 8x100mm-es(3-3db a tok oldalára , 1-1 db az elejére és a végére) csavar szükséges. A rést,a tok és az azt körülvevő teret ki kell tölteni rögzítő ipari habbal. 4-es rajz.
7. Habbal való kitöltés után ellenőrizni szükséges a feljáró működését. 5-es rajz. FIGYELEM! Összeszerelés alatt tilos a feljáróra rálépni!
8. A létra helyes működésekor , annak teljes leeresztésénél egyenes vonalúnak kell lennie. Az egymás követő létraszakaszok teljes felülettel érintkezzenek, azért, hogy a teljes terhelés a padlóra adódjon át. Ennek céljából a létraszakaszok teljes széthajtása után, illetve a padlásajtó ütközésig történő lenyitása mellett meg kell mérni nagyon pontosan az"A" és "B" távolságokat, 6-os rajz, azt követően ezeket a méreteket át kell jelölni az utolsó lépcsőszakaszra, majd a jelöléseket összekötő vonal mentén, fűrésszel levágjuk a létralábat.
FIGYELEM! A feljáró helytelen vagy nem méretre vágott használata nem megengedett, fennáll a feljáró meghibásodásának veszélye, és súlyos balesetet idézhet elő a használata. A feljáró helytelen vagy nem méretre vágva a garancia feltétel nélküli elvesztését vonja maga után, valamint mentesíti a gyártót a termék biztonságos használatának felelőssége alól. Tilos a lépcsőfok magasságában elvágni a létrát! Ilyen esetben az egész lépcsőszerkezetet el kell mozdítani felfelé úgy, hogy a létrát rögzítő csavarokat padlásajtón átszereljük, majd a létra alsó szakaszának a átmérését újból elvégezzük a levágás előtt.
9. Ha az a felület amelyiken a létra felfekszik sikos (parketta, laminált padló, kerámia lapok) szükséges az elvágott létra végére felragasztani vagy felszegelni egy gumicsíkot vagy más csúszást akadályozó elemet. 8-es rajz.
10. Szerelés ellenőrzésének utolsó lépése a padlásajtó nyitáskori süllyedésének vizsgálata, 10-40cm-re a mennyezettől kell, hogy megkezdődjön. Ha nagyobb a távolság, akkor a rugót meg kell feszíteni egy láncszemnyire(jobb és bal oldalon) és újból ellenőrizni kell a süllyedést. A rugó feszítését különös odafigyelés mellett , zárt padlásajtónál végezzük! 10-as rajzok. FIGYELEM! A rugó feszítését semmilyen esetben nem szabad nyitott padlásajtónál végezni!
A megvásárolt feljárókra 24 hónapos garancia vonatkozik, a vásárlás napjától számítva. A reklamáció alapja a vásárlást igazoló dokumentum. Semmilyen esetben nem szabad sérült, nem komplett feljárókat felszerelni és használni. Hiba észlelésekor azonnal jelezni kell a reklamációt. A fentiek be nem tartása a garancia elvesztését vonja maga után.
FIGYELEM! Gyártó fenntartja magának a jogot a konstrukció megváltoztatására, valamint műszaki újítások alkalmazására előzetes tájékoztatás nélkül.
Nem szabad nedves helyiségekben, az építkezési munkálatok közben beépíteni.
A helyiségekben nem uralkodhat nedvesség. Ez a lap felületének hullámosodásához vezet.

IT ISTRUZIONI DI MONTAGGIO SCALA PER SOFFITTA

Si raccomanda di leggere attentamente le istruzioni onde evitare ogni problema riguardante il montaggio.
La mancata applicazione delle istruzioni di montaggio fa decadere automaticamente la garanzia.
1. Predisporre il foro per l'applicazione del telaio. ATTENZIONE! La scala non può essere montata su cartongesso. E' vietato smontare gli elementi pre-assemblati durante il montaggio. In particolare, è vietato svitare le viti fissanti le scale al pannello di apertura. La mancata applicazione di quanto sopra fa decadere la garanzia e declina qualsiasi responsabilità del produttore riguardante la sicurezza durante l'utilizzo del prodotto.
2. Aprire il box ed estrarre il bastone di legno/metallo. Nel modello Standard avvitare il gancio di apertura alla serratura, come da immagine 1 ATTENZIONE! FMancato montaggio del gancio potrebbe provocare la chiusura permanente del pannello durante il montaggio.
3. Fissare il telaio con min 8 viti. Non forzare il telaio durante l'inserimento, il foro deve essere leggermente più grande del telaio. Verificare le misure delle diagonali della scatola; devono essere uguali, vedi immagine 4A.
4. Fissare alla scatola 2 travi di legno (not included) - immagine 3, legarle in modo che la scatola sporga dal livello del soffitto. ATTENZIONE! Per legare le travi alla scatola usare fissanti molto resistenti e travi di lunghezza e resistenza adeguata per sostenere la scala durante il montaggio.
5. Con l'aiuto di zeppe (n.b. non fornite) allineare la parte bassa della scatola con il soffitto come da immagine 4B.
Prima di procedere al fissaggio della scatola verificare il funzionamento del sistema di apertura della scala.
6. Prima di fissare la scala verificare nuovamente le diagonali del telaio, come da immagine 4A. Se il telaio non aderisce perfettamente alle travi alle quali deve essere fissato, applicare delle lamelle di legno prima di avvitare le viti. Utilizzare min 8 viti 8x100mm (3 per ogni lato, 1 per parte ant., 1 per parte post.). Le fessure tra il telaio ed il muro vanno riempite con la schiuma espansa - vedi immagine 4.
7. Verificare il funzionamento della scala quando la schiuma si è asciugata - immagine 5. ATTENZIONE! Non salire sulla scala in questa fase di montaggio!
8. Per un utilizzo corretto della scala, una volta aperta, la stessa deve formare una linea retta. Tutti gli elementi devono combaciare, la parte bassa della scala deve aderire perfettamente al pavimento. A tale scopo, dopo la completa apertura di tutti gli elementi della scala e del pannello di chiusura, misurare con precisione le distanze A e B, come da immagine 6, segnarle sull'ultimo elemento della scala e tagliarla. Non è consentito tagliare la scala all'altezza del gradino, se si dovesse verificare tale necessità, spostare la scala sui fori più alti del pannello di chiusura e procedere nuovamente alla misurazione prima di tagliarla!
ATTENZIONE! Utilizzo della scala tagliata in modo impreciso o non corretto è vietato, può provocare danni strutturali e gravi incidenti durante l'utilizzo, fa, inoltre, decadere la garanzia e declina qualsiasi responsabilità del produttore.
9. Se la superficie d'appoggio della scala è scivolosa (es. pavimenti in legno, pannelli, piastrelle) è necessario apporre alla base della scala delle fascette di gomma o altro materiale antiscivolo, immagine 8.
10. Verificare il funzionamento dell'apertura del pannello. Distanza corretta 10-40 cm dal soffitto, se superiore, tirare la molla (1 anello per volta, entrambi i lati), procedere con cautela, a pannello chiuso, vedi immagine 10. ATTENZIONE! Non tirare la molla con pannello aperto!
GARANZIA
La scala è coperta da garanzia per 24 mesi dalla data d'acquisto, conservare la prova d'acquisto.
Le scale danneggiate o incomplete non possono essere montate ne utilizzate.
In caso di difetti rivolgersi tempestivamente al venditore. Nel caso contrario, la garanzia non verrà applicata.
ATTENZIONE! Il produttore si riserva il diritto di modificare il prodotto senza preavviso.
Non può essere installato in ambienti umidi, durante lavori edili.
Gli ambienti non possono essere umidi. L'umidità causerebbe la comparsa di increspature sulla superficie del pannello.

RU ИНСТРУКЦИЯ МОНТАЖА ЧЕРДАЧНОЙ ЛЕСТНИЦЫ

Необходимо внимательно ознакомиться с инструкцией, чтобы не иметь проблем с монтажом.
Не соблюдение инструкции монтажа влечет за собой безговорочную утрату гарантии.
Пкт. 1. Подготовить отверстие для монтажа короба. ВНИМАНИЕ! Лестницу не следует применять для гипсокартонных плит. Запрещается также разбирать конструкции на части во время монтажа. Категорически запрещается откручивать шурупы крепления оковок, удерживающих лестницу на крышке люка. Не соблюдение этих требований влечет за собой безговорочную потерю гарантии и снимает ответственность с изготовителя по безопасности пользования изделием.пляс
Пкт. 2. Вынуть из короба деревянный\металлический стержень. В модели Standard прикрутить открывающий крюк к замку, согласно рисунку 1 ВНИМАНИЕ! Отсутствие крючка влечет за собой защелкивание крышки люка во время монтажа.
ПКТ. 3. Короб прикрепить при помощи минимум 8 болтов. Не вбивать короб впритык в отверстие – оно должно быть несколько больше чем размер короба. Проконтролировать геометрию, то есть диагонали должны быть одинаковые. Смотри рис. 4А.
Пкт. 4. К коробу прикрепить 2 деревянные балки рис. 3 (не прилагаются к комплекту), привязать к коробу таким образом, чтобы короб был несколько ниже уровня потолка. ВНИМАНИЕ! Использовать длинные и прочные рейки, прочные верёвки для удержания короба лестницы во время монтажа.
Пкт. 5. При помощи клиньев (не прилагаются к комплекту) лицевать нижнюю часть короба с поверхностью потолка рис. 4В.
Перед монтажем короба проверить механизм открывания лестницы.
Пкт. 6. Перед началом монтажа лестницы, проверить диагонали короба - рис. 4А. Если короб не прилегает к балкам, к которым будет прикручен, необходимо подложить деревянные планки, которые обеспечат стабильность короба, и к ним прикрутить болты. Для прочного монтажа короба необходимо применить минимум 8 болтов 8 х 100 мм (по 3 по бокам короба и минимум 1 спереди и сзади. Щели между коробом и окружающим пространством необходимо заделать монтажной пеной. - рис. 4.
Пкт. 7. После высыхания пены, проверить работу лестницы – рис. 5. ВНИМАНИЕ! На данном этапе монтажа не входить на лестницу!
Пкт. 8. Для правильной работы лестницы после полного разложения, она должна составлять прямую линию. Отдельные элементы лестницы должны касаться друг друга на всей поверхности, а нижняя часть лестницы должна быть отрезана так, чтобы всем своим весом упиралась в пол. Для этого, после полного разложения сегментов лестницы, не касающихся пола и полным открытием люка, необходимо очень точно измерить расстояние A и B рис. 6, а затем на последнем элементе лестницы отметить это расстояние и отрезать по обозначенной линии.
ВНИМАНИЕ! Пользование лестницей с неправильно обрезанной или с недорезанной лестницей запрещено, это приведет к повреждению конструкции лестницы или несчастному случаю во время пользования лестницей. Пользование лестницей с неправильно обрезанной или не дорезанной лестницей влечет за собой безговорочную потерю гарантии и снимает ответственность с изготовителя по безопасности пользования изделием. Недопустимо обрезание на уровне ступени.Если возникнет такая ситуация, необходимо перенести лестницу на более высокие отверстия, крепящие лестницу, к люку , и выполнить новые замеры перед тем как отрезать!
Пкт. 9. Если поверхность, на которую будет опираться лестница скользкая (деревянный пол, панельный пол, керамическая плитка) необходимо подклеить или прибить к основанию отрезанной лестницы резиновую пластину или какой-либо другой элемент, ограничивающий скольжение. Рис. 8.
Пкт. 10 Последний элемент контроля монтажа это проверка опадания крышки люка после открытия.Крышка люка должна опадать 10-40 см от потолка. Если опадание больше, то необходимо подтянуть пружину по 1 звену цепочки (раз с правой, раз с левой стороны) и вновь проверить опадание крышки люка. Натягивание должно производиться с особой осторожностью при закрытой крышке люка. Рис. 10. ВНИМАНИЕ! Натягивание пружины нельзя ни в коем случае производить при открытой крышке люка.
На купленную лестницу дается 24 месячная гарантия начиная от даты покупки. Основанием для рекламации является документ подтверждающий покупку. Поврежденную и некомплектную лестницу ни в коем случае нельзя монтировать и нельзя ей пользоваться. В случае, если лестница имеет повреждения, необходимо немедленно предъявить рекламацию. Не соблюдение настоящих требований влечет за собой безговорочную потерю гарантии.
ВНИМАНИЕ! Изготовитель оставляет за собой право изменений и технического усовершенствования в конструкции изделия без предварительного предупреждения.
Не устанавливать в мокрых помещениях, во время строительных работ.
В помещениях не может быть сыро. Сырость приводит к деформации поверхности крышки.

LT PALĖPĖS LAIPTŲ MONTAVIMO INSTRUKCIJA

Prašome atidžiai perskaityti šią instrukciją, kad išvengtumėte montavimo problemų.
Jei laiptai sumontuoti nesilaikant instrukcijos, garantija jiems besąlygiškai nebebus taikoma.
1 pkt. Paruoškite angą staktos montavimui. DĖMESIO! Laiptų negalima tvirtinti prie gipso kartono plokščių. Taip pat draudžiama išmontuoti laiptus į atskiras dalis montavimo metu. Ypač draudžiama išsukti sraigtus, kuriais tvirtinami vyriai, laikantys kopėčias ant laiptų dangčio. To nesilaikant, besąlygiškai prarandama garantija ir gamintojo atsakomybė už gaminio naudojimo saugumą.
2 pkt. Išimkite medinę/metalinę lazdelę iš liuko. Modelyje „Standard" prisukite atidaromąjį kabliuką prie spynos, kaip parodyta 1 pav. DĖMESIO! Neprisukus kabliuko, montavimo metu dangtis gali užsitrenkti!
3 pkt. Pritvirtinkite staktą mažiausiai 8 varžtais. Nekalkite staktos į angą ankštai – ji turi būti šiek tiek didesnė už staktos matmenis. Patikrinkite geometriją: liuko įstrižainės turi būti lygios. Žr. 4A pav.
4 pkt. Prie liuko pritvirtinkite 2 medines sijas (3 pav.) (nėra komplekte), pririškite prie liuko taip, kad liukas išsikištų po lubomis. DĖMESIO! Montavimo metu naudoti tik labai tvirtas jungtis tarp sijų ir liuko ir atitinkamai ilgas bei tvirtas laiptus laikančias sijas!
5 pkt. Pleištais (nėra komplekte) aptaisykite apatinę liuko dalį, kad susilygintų su lubų plokštuma (3 pav.).
Prieš pradedant montuoti liuką, patikrinkite laiptų atidarymo mechanizmą.
6 pkt. Prieš pradedant tvirtinti laiptus, patikrinkite staktos įstrižaines (4A pav.) . Jeigu stakta nepriglunda prie sijų, prie kurių bus prisukama, uždėkite medines juosteles, kurios užtikrins, kad stakta nejudėtų, ir prie jų prisukti varžtus. Kad tvirtai pritvirtintumėte staktą, naudokite mažiausiai 8 varžtus 8x100 mm (po 3 staktos šonuose ir po mažiausiai 1 iš priekio ir galo. Plyšius tarp staktos ir aplinkinio ploto užpildykite montavimo putomis. (4 pav.)
7 pkt. Išdžiūvus putoms patikrinkite laiptų veikimą (5 pav.). DĖMESIO! Šiame montavimo etape nelipkite ant laiptų!
8 pkt. Kad kopėčios veiktų teisingai, po visiško išskleidimo jos turi sudaryti tiesią liniją. Atskiri kopėčių elementai tarpusavyje turi liestis visu plotu, o apatinė kopėčių dalis turi būti nupjauta taip, kad visu svoriu remtųsi į grindis. Tam reikia visiškai išskleisti grindų neliečiančius kopėčių segmentus ir visiškai nuleisti dangtį, tada labai tiksliai išmatuoti A ir B atstumus (6 pav.), pažymėti šiuos atstumus ant paskutinio kopėčių elemento ir nupjauti linijoje, jungiančioje pažymėtus punktus.
DĖMESIO! Negalima naudoti laiptų su neteisingai arba iki galo nenupjautomis kopėčiomis, kadangi taip galima pažeisti laiptų konstrukciją ir sukelti sunkią nelaimę naudojimo metu. Naudojant laiptus su neteisingai arba iki galo nenupjautomis kopėčiomis besąlygiškai prarandama garantija ir gamintojo atsakomybė už gaminio naudojimo saugumą.
Negalima pjauti laiptelio lygyje. Tokiu atveju reikia perkelti kopėčias į aukštesnes angas, tvirtinančias kopėčias prie dangčio, ir prieš nupjaunant jį naujo išmatuoti!
9 pkt. Jeigu paviršius, į kurį remiasi kopėčios, yra slidus (medinės grindys, plokštės, keraminės plytelės), prie nupjautų kopėčių pagrindo reikia priklijuoti arba prikalti gumos arba kitokios slydimą ribojančios medžiagos juosteles. 8 pav.
10 pkt. Paskutinis montavimo patikros etapas yra dangčio nusileidimas po atidarymo. Dangtis turi nusileisti 10–40 cm atstumu nuo lubų. Jeigu nusileidimas didesnis, įtempkite spyruoklę po vieną grandinės elementą (kartą iš dešinės, kartą iš kairės pusės) ir vėl patikrinkite nusileidimą. Įtempimą reikia atlikti ypač atsargiai ir uždarius dangtį. 10 pav. DĖMESIO! Spyruoklės įtempimo jokiu būdu darytų negalima, kai atidarytas dangtis!
Įsigytiems laiptams galioja 24 mėnesių garantija nuo pirkimo datos. Pretenzijos pagrindu yra pirkimo dokumentas. Pažeistų arba netinkamai sukomplektuotų laiptų jokiu atveju negalima montuoti ir naudoti. Pastebėjus trūkumus, būtina nedelsiant pateikti pretenziją. Nesilaikant to, kas išdėstyta pirmiau, garantija besąlygiškai prarandama.
DĖMESIO! Gamintojas pasilieka teisę daryti konstrukcinius pakeitimus ir techninius tobulinimus be išankstinio įspėjimo.
Negalima montuoti atliekant statybos darbus drėgnose patalpose.
Patalpos neturi būti drėgnos. Dėl to plokščių paviršiuje gali atsirasti bangavimas.

EE PÖÖNINGUTREPI PAIGALDUSJUHEND

Palun tutvuge paigaldusjuhendiga, et vältida paigaldusel tekkivaid probleeme.
Paigaldusjuhendi instruktsioonide eiramine põhjustab garantii tingimusteta kaotuse.
Pkt 1. Valmistage ette ava raami paigaldamiseks. NB! Treppi ei tohi paigaldada kipskartongist plaatidele. Keelatud on ka trepi lahti monteerimine eemaletõstmiseks osadeks selle paigaldamise käigus. Keelatud on redelit trepi klapil hoidva metallosa kinnitavate kruvide väljavõtmine. Nende tingimuste eiramine põhjustab garantii kaotuse ja välistab tootja vastutuse toote kasutamisohutuse eest.
Pkt 2. Võtke karbist puit/metallkepp. Standard mudeli korral kinnitage avav konks luku külge – vastavalt joonisele 1
NB! Konksu kinnitamate jätmine tekitab luugi allakukkumise ohu paigaldamise käigus!
Pkt 3. Raam tuleb kinnitada vähemalt 8 kruvi abil. Ärge lööge raami avasse, kuni see kinni jääb ava peaks olema raami mõõtmetest pisut suurem. Kontrollige geomeetriat, st karbi diagonaalmõõdud peaksid olema võrdsed. Vaata joonist 4A.
Pkt 4. Kinnitage karbile 2 puitlauda joonis 2 (mida ei ole komplektis) nii, et karp ulatuks üle lae tasandi. NB! Kasutage ainult väga tugevaid liiteid laudade ja karbi vahel ja piisavalt pikki ja vastupidavaid laudu, mis hoiaksid treppi paigaldamise käigus!
Pkt 5. Kiilude abil (ei ole komplektis) ühendame karbi alumise osa laega joonis 4B.
Enne karbi paigaldamist tuleks kontrollida trepi avamismehhanismi.
Pkt 6. Enne trepi paigaldamist kontrollige raami diagonaalmõõtmeid - joonis 4A. Kui raam ei sobi laudadele, mille külge ta kinnitatakse, tuleb alla panna puitliistud, mis kindlustavad raami jäikuse ja kruvid kinnitada liistudesse. Raami püsivaks paigaldamiseks on vaja vähemalt 8 kruvi 8x100 mm (3 raami külgedele ja vähemalt 1 ette ja taha. Raami ja seda ümbritseva pinna vahele jäävad praod tuleb täita montaaživahuga. - joonis 4.
Pkt 7. Pärast vahu kuivamist kontrollige trepi funktsioneerimist – joonis 5. NB! Sellel etapil ei tohi veel trepile astuda!
Pkt 8. Redeli õigeks funktsioneerimiseks on vajalik, et ta pärast täielikku lahtitegemist moodustaks sirgjoone. Redeli erinevad elemendid peaksid puutuma üksteisega kokku kogu pinna ulatuses ja redeli alumine osa peaks olema lühemaks tehtud nii, et kogu redeli raskus oleks kandunud põrandale. Selleks tuleb pärast redeli põrandat mitte puudutavate osade lahtitegemist ja luugi täielikku allalaskmist mõõta kaugused A ja B joonis 6 väga täpselt. Seejärel märgistada need kaugused redeli viimasel elemendil ja lõigata redelit neid punkte ühendavat liini pidi.
NB! Ebakorrektselt paigaldatud või kohaldamata redeliga trepi kasutamine on keelatud, kuna võib põhjustada trepikonstruksiooni kahjustust ja raske õnnetuse selle kasutamisel. Ebakorrektselt paigaldatud või lõikamata redeliga trepi kasutamine põhjustab garantii kaotuse ja vabastab tootja toote kasutusohutust puudutavast vastutusest.
Keelatud on redeli lühemaks lõikamine astme kõrgusele. Sellise olukorra puhul tuleb paigaldada trepp kõrgematele paigaldusavadele ja mõõte uuesti enne lõikamist!
Pkt 9. Kui pind, millele toetub redel, on libe (puidust põrandad, paneelid, keraamika), tuleb redeli alumisele osale liimida või kinnitada kummiriba või muu libisemist takistav element. Joonis 8.
Pkt 10. Paigaldamise kontrollimise viimaseks elemendiks on luugi langemise kontrollimine pärast avamist. Luuk peaks langema 10-40 cm laest. Juhul, kui luugi langemine on suurem, palume pingutada vedru üle ühe elemendi (kord paremalt, kord vasakult poolt). Seejärel kontrollige veel kord luugi langemist. Pingutamist tuleks teostada ohutusreegleid järgides kinnise luugiga. Joonis 10.
NB! Vedru ei tohiks mingil juhul pingutada avatud luugi korral!
Kasutatud tootel on garantii, mis kehtib 24 kuud ostukuupäevast. Garantiinõude aluseks on ostudokument. Kahjustatud, mittekomplekkseid tooteid ei tohiks paigaldada ega kasutada. Defektide märkamisel tuleb koheselt esitada garantiitaotlus. Ülal toodud tingimuste eiramine põhjustab garantii tingimatu kaotuse.
NB! Tootja jätab endale õiguse konstruktsiooni muudatuste ja tehniliste uuenduste tegemiseks eelneva kooskõlastamiseta.
Ehitustööde ajal ei saa paigaldada märgadesse ruumidesse
Ruumid ei tohi olla niisked. See põhjustab plaadi pinna lainetamist.

www.4iQ.com.pl

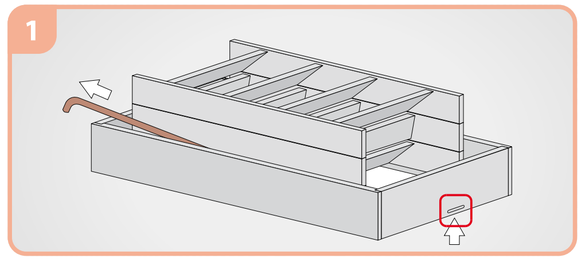

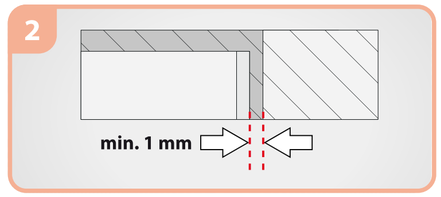

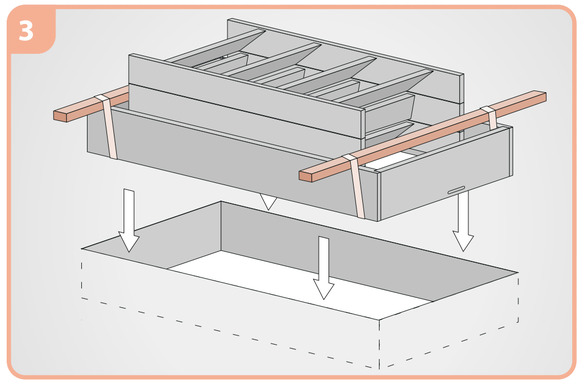

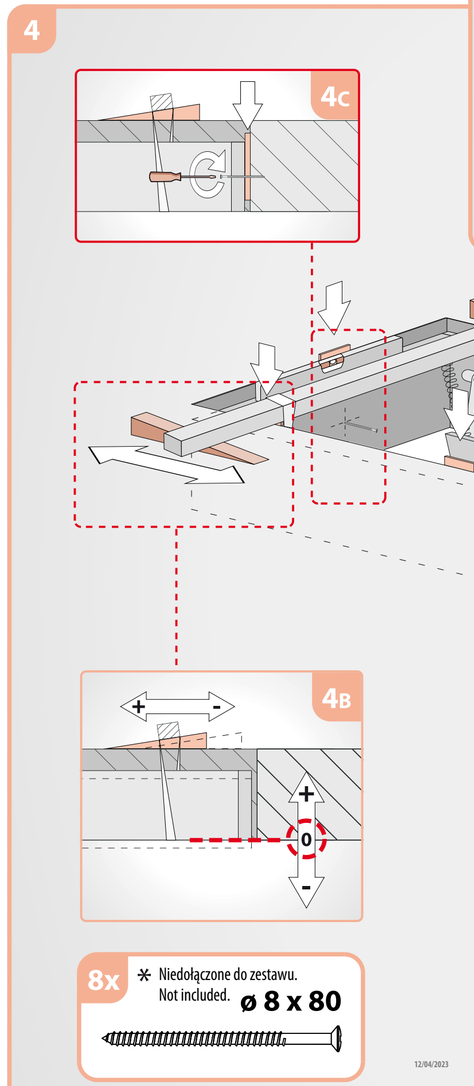

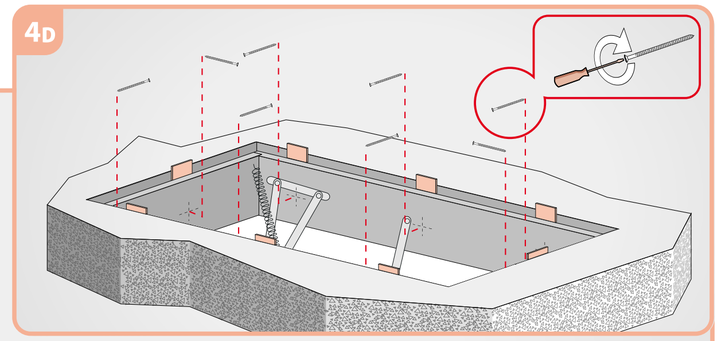

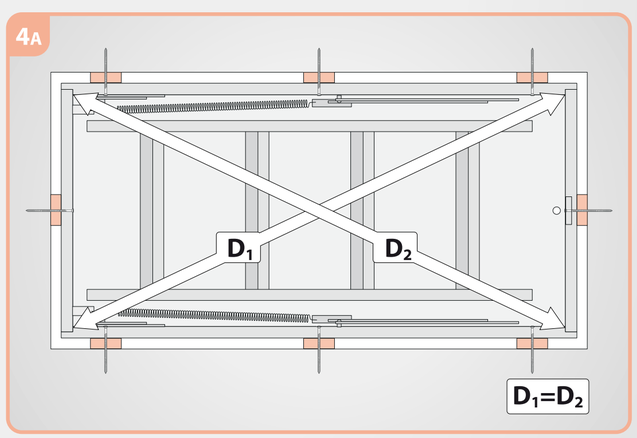

12/04/2023

www.4iQ.com.pl

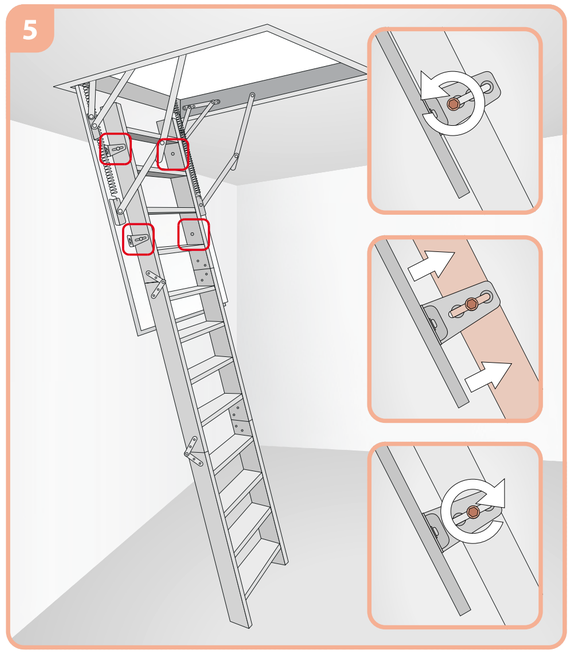

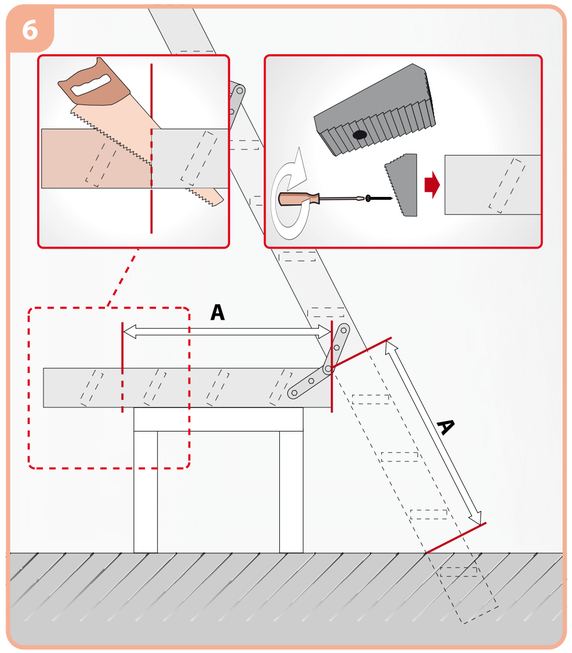

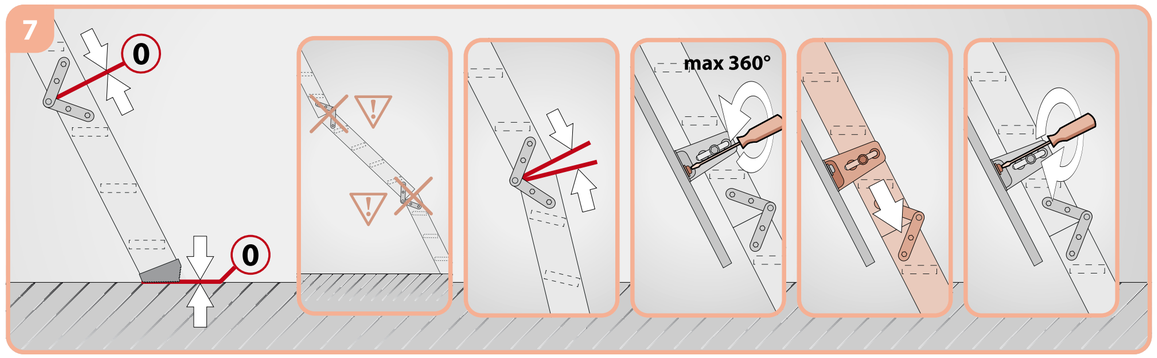

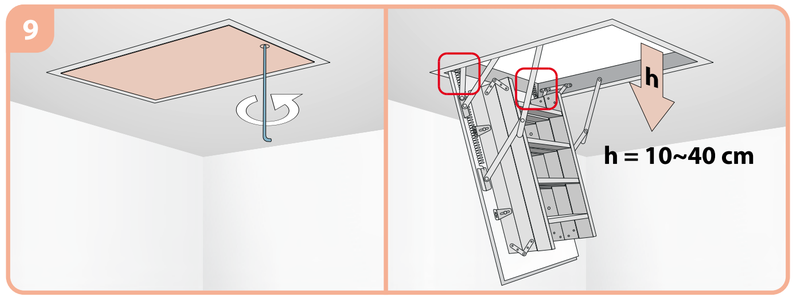

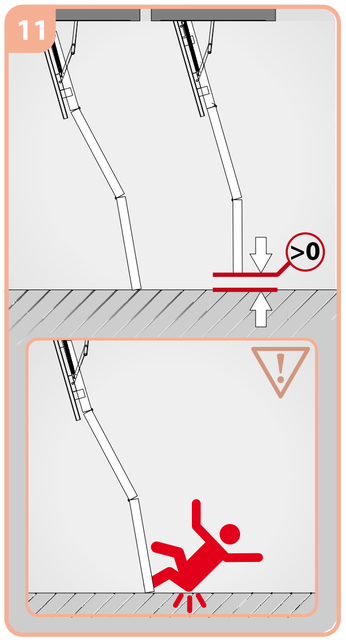

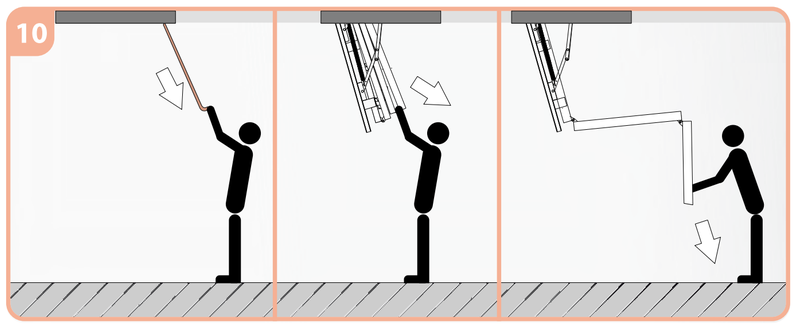

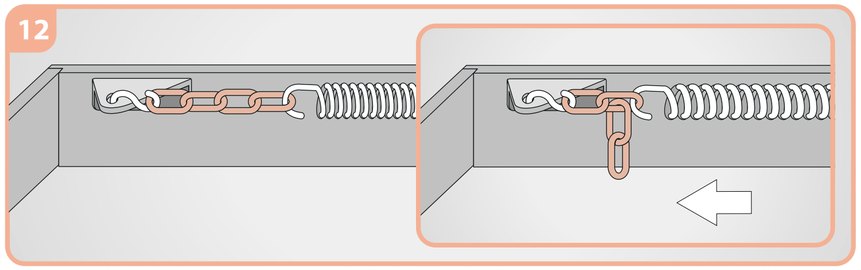

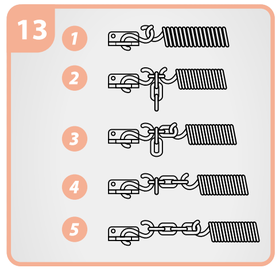

PL INSTRUKCJA MONTAŻU SCHODÓW STRYCHOWYCH

Prosimy o dokładne zapoznanie się z instrukcją aby uniknąć problemu z montażem.
Niezastosowanie się do instrukcji montażu powoduje bezwzględną utratę gwarancji.
Pkt 1. Przygotować otwór do montażu ościeżnicy. UWAGA! Schodów nie należy mocować do płyt gipsowo-kartonowych. Zabrania się również rozmontowywania schodów na poszczególne części na czas montażu. W szczególności zabronione jest wykręcanie wkrętów mocujących okucie trzymające drabinę na klapie schodów. Niezastosowanie się powoduje bezwzględną utratę gwarancji oraz wyłącza odpowiedzialność producenta z zakresu bezpieczeństwa użytkowania wyrobu.
Pkt 2. Wyjąć kijek drewniany/metalowy ze skrzyni. W modelu Standard przykręcić haczyk otwierający do zamka zgodnie z rys. 1 UWAGA! Nie przykręcenie haczyka grozi zatrzaśnięciem klapy w trakcie montażu!
Pkt 3. Ościeżnicę zamocować za pomocą minimum 8 śrub. Nie wbijać ościeżnicy na wcisk do otworu – powinien być on nieznacznie większy od wymiaru ościeżnicy - Patrz rys.2. **Skontrolować geometrię** tzn. przekątne skrzyni muszą być równe - Patrz rys.4A.
Pkt 4. Do skrzyni zamocować 2 belki drewniane rys.3 (nie dołączone do zestawu), przywiązać do skrzyni tak aby skrzynia wystawała poniżej poziomu sufitu. UWAGA! Stosować tylko bardzo wytrzymałe połączenia między belkami i skrzynią oraz odpowiednio długie i wytrzymałe belki trzymających schody w trakcie ich montażu !
Pkt 5. Przy pomocy klinów (nie dołączone do zestawu) licujemy dolną część skrzyni z płaszczyzną sufitu rys.4B.
Przed przystąpieniem do mocowania skrzyni sprawdzić mechanizm otwierania schodów.
Pkt 6. Przed przystąpieniem do mocowania schodów sprawdzić przekątne ościeżnicy - rys. 4A. Jeżeli ościeżnica nie przyłega do belek, do których będzie przykręcona, podłożyć drewniane listewki które zapewnią sztywność ościeżnicy i do nich przykręcić śruby rys - 4C. Do trwałego zamocowania ościeżnicy prosimy zastosować minimum 8 śrub 8x100 mm (po 3 na bokach ościeżnicy i po min. 1 z przodu i z tyłu. Szpary między ościeżnicą a otaczającą przestrzenią należy wypełnić pianą montażową - rys.4.
Pkt 7. Po wyschnięciu pianki sprawdzić działanie schodów – rys. 5. UWAGA! Na tym etapie montażu nie wchodzić na schody!
Pkt 8. Do prawidłowego funkcjonowania drabina po całkowitym rozłożeniu powinna tworzyć linię prostą. Poszczególne elementy darbiny powinny się ze sobą stykać na całej powierzchni, a dolna część drabiny powinna być przycięta tak aby jej ciężar spoczywał całkowicie na podłodze. W tym celu po pełnym rozłożeniu segmentów drabiny niedotykających podłogi oraz pełnym opuszczeniu klapy należy zmierzyć odległości A i B rys. 6 bardzo precyzyjnie a następnie odznaczyć te odległości na ostatnim elemencie drabiny i przyciąć w linii łączącej wyznaczone punkty.
UWAGA! Używanie schodów z nieprawidłowo lub niedociętą drabiną jest niedozwolone, grozi uszkodzeniem konstrukcji schodów i może spowodować groźny wypadek podczas ich użytkowania. Użytkowanie schodów z nieprawidłowo lub niedociętą drabiną powoduje bezwzględną utratę gwarancji oraz wyłącza odpowiedzialność producenta z zakresu bezpieczeństwa użytkowania wyrobu.
Niedopuszczalne jest przycinanie na wysokości stopnia. Jeśli nastąpi taka sytuacja przenieść drabinę na wyższe otwory mocujące drabinę do klapy i dokonanie ponownych pomiarów przed przycięciem!
Pkt 9. Jeżeli powierzchnia na której oparta jest drabina jest śliska (drewniane podłogi, panele, płytki ceramiczne) wymagane jest podklejenie bądź przybicie do podstawy przyciętej drabiny paska gumy bądź innego elementu ograniczającego ślizganie. Rys. 8.
Pkt 10. Ostatnim elementem kontroli montażu jest sprawdzenie opadania klapy po otwarciu. Klapa powinna opadać miedzy 10-40 cm od sufitu. Jeśli opadanie jest większe prosimy o naciągnięcie sprężyny co jedno ogniwo łańcucha (raz prawej raz z lewej strony) i ponowne skontrolowanie opadania. Naciąganie powinno być wykonywane przy zachowaniu szczególnej ostrożności przy zamkniętej klapie. Rys. 10. UWAGA! Naciąganie sprężyny pod żadnym pozorem nie może być wykonywane przy otwartej klapie!
Na zakupione schody obowiązuje 24 miesięczna gwarancja od daty zakupu. Podstawą do reklamacji jest dokument zakupu. Schody uszkodzone, niekompletne nie mogą być w żadnym wypadku montowane i używane. W przypadku stwierdzenia wad należy niezwłocznie zgłosić reklamację. Niezastosowanie się do powyższego powoduje bezwzględną utratę gwarancji.
UWAGA! Producent zastrzega prawo do zmian konstrukcyjnych oraz innowacji technicznych bez wcześniejszego poinformowania.
Produkt nie może być instalowany w mokrych pomieszczeniach, podczas prac budowanych
Pomieszczenia nie mogą być zawilgocone. Powoduje to falowanie się powierzchni płyty.

GB INSTRUCTIONS FOR THE INSTALLATION OF ATTIC STAIRS

Please read the instructions carefully to avoid installation problems.
Failure to comply with the installation instructions will render the warranty void.
Point 1. Prepare the opening for the frame installation. IMPORTANT! The ladder should not be attached to dry walls. It is also forbidden to disassemble the stairs to individual part for the time of installation. In particular, it is forbidden to remove the screws at the fitting, which holds the ladder on the hatch of the stairs. Failure to comply with this provision will render the warranty void and will exclude the manufacturer's liability for the safety of the product used.
Point 2. Remove the wooden/metal stick from the box. In the Standard model, attach the opening hook to the lock in accordance with drawing 1 IMPORTANT! Failure to attach the hook poses a threat of the hatch becoming locked during the installation.
Point 3. The frame should be installed using at least 8 screws. Do not press the frame into the opening - the opening should be slightly larger than the frame. **Check the geometry**, i.e. the diagonals of the box must be equal. See drawing 4A.
Point 4. Attach two wooden beams to the box (not included) - drawing 3, tie them to the box so that the box protrudes below the ceiling level. IMPORTANT! Only very strong connections between the beam and the box and beams of appropriate length and strength should be used to hold the stairs during the installation!
Point 5. Using wedges (not included), face the lower part of the box with the surface of the ceiling, drawing 4B.
Before the installation of the box, check the opening mechanism of the stairs.
Point 6. Before the installation of the stairs, check the diagonals of the frame, drawing 4A. If the frame is not adjacent to the beams, to which it will be attached, insert wooden strips, which will ensure the rigidity of the frame and insert screws into them - drawung 4C. Please use at least 8 screws 8x100 mm for permanent installation of the frame (3 on the sides of the frame and at least 1 at the front and at the back). Spaces between the frame and the opening should be filled with fitting foam - drawing 4.
Point 7. When the foam is dry, check the function of the stairs - drawing 5. IMPORTANT! Do not climb the stairs at this stage!
Point 8. To ensure that the ladder functions properly, it should form a straight line when unfolded. The individual elements of the ladder should be in contact with each other on the whole surface and the lower part of the ladder should be cut so that its weight fully rests on the floor. To do so, after unfolding the segments of the ladder which do not touch the floor fully and after lowering the hatch, measure the distances A and B as shown in drawing 6 in a very accurate manner and then mark these distances on the last section of the ladder and cut along the line joining the designated points.
IMPORTANT! It is forbidden to use the stairs if the ladder has not been cut or has been cut in an improper manner as this causes a risk of damaging the structure of the stairs and may cause a serious accident during use. The use of stairs with an uncut ladder or a ladder cut in an inappropriate manner will render the warranty void and will exclude the manufacturer's liability for the safety of the product used.
It is unacceptable to cut the stairs at the height of the step. If such a situation occurs, move the ladder to higher openings fitting the ladder to the hatch and perform subsequent measurements before cutting!
Point 9. If the surface against which the ladder is based is slippery (wooden floors, laminate flooring, ceramic tiles), it is necessary to glue or nail a rubber strip or another element to reduce the slipperiness to the ladder base. Drawing 8.
Point 10. Checking if the hatch goes down after opening is the last element of assembly verification. The hatch should go down between 10-40 cm from the ceiling. If it goes down more, please tighten the spring by one link of the chain (once on the right and once on the left side) and check the descending motion again. The tightening should be performed with particular care with the hatch closed. Drawing 10. IMPORTANT! In no circumstances may the spring be tightened with the hatch open!
The stairs purchased are covered by a 24-month warranty from the date of purchase. The purchase document constitutes the basis for making a complaint. Damaged or incomplete stairs may not be installed or used in any event. A complaint should be submitted immediately if any defects are noticed. Failure to comply with the above will render the warranty void.
IMPORTANT! The Manufacturer reserves the right to introduce design changes and technical innovations without prior notice.
Cannot be installed in wet rooms during construction work.
The rooms must not be damp. This causes distortion of the board surface.

DE MONTAGEANLEITUNG DACHBODENTREPPE

Lesen Sie bitte die Anleitung genau durch bevor Sie mit dem Einbau beginnen um Probleme zu vermeiden.
Nichteinhaltung der Montagevorschriften führt zum Verlust der Garantieleistung.
1. Das Loch für die Montage des Rahmens vorbereiten. ACHTUNG! Die Treppe darf nicht an Rihgipsplatten montiert werden. Während der Montage ist es verboten, die Treppe auseinander zu nehmen. Ausdrücklich verboten ist das herausdrehen von Montageschrauben, die den Beschlag zum Festhalten der Leiter an der Luke der Treppe festmachen. Eine Nichteinhaltung führt zum uneingeschränkten Verlust der Garantieleistung und schließt die Verantwortung des Herstellers im Bezug auf Sicherheitsbestimmungen der Nutzung des Produktes aus.
2. Bitte den Holz/Metalstift aus dem Kasten herausnehmen. Im Model „Standard" bitte den Öffnungshaken ans Schloss anschrauben. Siehe Abb.1. ACHTUNG! Wird der Haken nicht angeschraubt, kann die Klappe während der Montage zuschlagen.
3. Der Rahmen ist mit mindestens 8 Schrauben festzumachen. Bitte versuchen Sie nicht den Rahmen in die Luke fest einzudrücken. Die Luke sollte ein wenig größer sein als die Ausmaße des Rahmens. Überprüfen Sie die Gleichmäßigkeit, d.h. die Diagonalen des Kastens sollten gleich sein. Siehe Abb. 4A
4. An den Kasten werden zwei Holzbretter Abb.3 (nicht mitgeliefert) montiert. Sie sollen so festgemacht werden, dass der Kasten unterhalb des Deckenniveaus herausragt. ACHTUNG! Bitte nutzen Sie nur sehr starke Verbindungen zwischen den Brettern und dem Kasten sowie entsprechend lange und robuste Bretter, die die Treppe während der Montage festhalten.
5. Mit Hilfe von Keilen (nicht mitgeliefert) wird die Verbindung zwischen dem unteren Teil des Kastens mit der Deckenfläche abgedichtet. Abb.4B. Vor dem Anbringen des Kastens überprüfen Sie den Öffnungsmechanismus der Treppe.
6. Vor der Befestigung der Treppe überprüfen Sie die Diagonale des Rahmens Abb.4A. Falls der Rahmen nicht dicht an den Brettern anliegt, an denen er festgeschraubt werden soll, nutzen Sie kleine Holzleisten um den Rahmen zu versteifen und in diese die Schrauben einschrauben. Für eine dauerhafte Befestigung werden mindestens 8 Schrauben empfohlen Abb.4C. 8X100mm (je drei an den Seiten des Rahmens und je eine vorne und hinten). Spalten rund um den Rahmen sollten mit Montageschaum ausgefüllt werden.
7. Nachdem der Schaum ausgetrocknet ist, wird die Funktion der Treppe überprüft – Abb.5. ACHTUNG! Bitte in diesem Montageabschnitt die Treppe nicht benutzen !
8. Für den richtigen Gebrauch sollte die Leiter im ausgeklappten Zustand eine gerade Linie bilden. Einzelne Segmente der Leiter sollten sich über die gesamte Länge berühren. Der untere Teil der Leiter sollte so zugeschnitten sein, dass ihr Gewicht gänzlich auf dem Boden liegt. Die Abmessung der Abschnitte A und B (Abb.6) sollte daher sehr präzise durchgeführt werden. Die Leitersegmente, die den Boden nicht berühren werden, müssen dabei voll ausgeklappt werden und die Luke muss ganz herunter hängen. Zuletzt werden die Abschnitte A und B auf dem unteren Segment der Leiter markiert und entsprechend der Linie, die die markierten Punkte verbindet, zugeschnitten.
ACHTUNG!! Das Besteigen der Treppe ohne vorhergehender, in der Montageanleitung beschriebener Anpassung der Länge, kann zur Beschädigung der Treppe sowie zu schweren Unfällen während der Benutzung führen und ist daher verboten. Eine unsachgemäße Benutzung führt zum uneingeschränkten Verlust der Garantieleistung und schließt die Verantwortung des Herstellers im Bezug auf Sicherheitsbestimmungen der Nutzung des Produktes aus. Es ist nicht zulässig, den Zuschnitt auf der Höhe der Stufe zu machen. Falls eine solche Notwendigkeit bestehen sollte, sollte die Leiter an der Halterung zur Luke um eine Stufe höher montiert werden und anschließend erneut eine genaue Messung vor dem Zuschnitt erfolgen.
9. Falls die Fläche, auf der die Leiter steht, rutschig ist (Holzboden, Laminat, Fliesen), muss an der Unterseite des Zuschnitts ein Streifen aus Gummi oder eines anderen rutschfesten Materials angeklebt oder angenagelt werden. Abb.8
10. Die letzte Kontrolltätigkeit während der Montage ist die Überprüfung der Falltüefe der Luke. Die Luke sollte nach dem Öffnen zwischen 10-40 cm von der Decke entfernt sein. Falls die Entfernung länger ist, sollte die Feder um je ein Kettenglied (mal rechts, mal links) gestreckt werden. Anschließend sollte die Falltiefe erneut überprüft werden. Das Strecken sollte mit besonderer Vorsicht und bei geschlossener Luke erfolgen. Abb. 10 ACHTUNG! Das Strecken der Feder ist in keinem Fall bei offener Luke zulässig!
Die Garantieleistung besteht für 24 Monate ab dem Zeitpunkt des Einkaufs der Treppe.
ACHTUNG! Der Produzent behält sich das Recht zu Konstruktionsänderungen sowie technischen Innovationen ohne vorhergehende Bekanntgabe vor.
Darf während der Bauarbeiten nicht in Nassbereichen installiert werden
Die Räume müssen frei von Feuchtigkeit sein. Dies führt dazu, dass sich die Oberfläche der Platte wellt.

CZ MONTÁŽNÍ NÁVOD PŮDNÍ SCHODY

Aby jste se vyhli problémům s montáží, důkladně si prosím pročtěte tento návod.
Nedodržení postupu v tomto návodu, může mít za následek ztrátu záruky.
Bod. 1Příprava otvoru k montáži rámu. POZOR! Schody nikdy nemontujte do sádrokartonové desky. Také není možné provádět montáž po jednotlivých dílech, které předem odmontujete z celku půdních schodů. Také se zakazuje vyšroubování vrtutů, které drží žebřík a jsou součástí kování na víku. Nedodržení těchto podmínek má za následek okamžitou ztrátu záruky a výrobce se tímto zříká odpovědnosti za bezpečné použití výrobku.
Bod. 2 Vyjměte dřevěnou nebo kovovou tyč ze skříně schodů. U modelu Standard dotáhnout háček pro otevření zámku, viz. obr. 1 POZOR! Neupevňujte háček, nebezpečí zabouchnutí víka při montáži!
Bod. 3. Rám schodů připevněte pomocí minimálně 8 ks vrutů. winien Důležité: Nevtláčujte schody s rámem mezi stropní trámy – Otvor by měl být o něco větší než rozměry rámu z důvodu snadného otevírání a zavírání víka. Ověřte zda jsou uhlopříčky v osách, viz Obr. 4A.
Bod. 4 Připevněte ke schodům dvě desky (nejsou součástí dodávky) na horní části rámu - viz Obr. 3. Ty mohou být spojeny nebo dočasně přišroubovány k rámu a zajistí, že schody nevypadnou ze stropního otvoru v průběhu montáže, a budou vysunuty pod stropem. POZOR! Používejte pouze vhodné spojení mezi trámy. Musí být dostatečně dlouhé a silné, tak aby udrželo schody v době montáže!
Bod. 5. Za pomocí montážních klínů (nejsou součástí balení) docílíme ustavení dolní části rámu se stropem, viu Obr. 4B.
Před samotným uchycením rámu se přesvědčte o funkčnim otevíráním schodů.
Bod. 6. Před uchycením pomocí vrutů zkontrolujte uhlopříčky rámu - obr. 4A. Pokud rám nepřiléhá k nosníkům nebo trámům, do kterých bude našroubován, podložte ho dřevěnými lamelami, které zajišťují jeho pevnost a potom upevněte šrouby - Obr. 4C. Pro konečnou montáž použijte minimálně 8ks šroubů 8x100mm (vždy 3 ks po bocích a minimálně po jednom zepředu a vzadu). Vzniklé spáry zaplňte montážní pěnou - Obr 4. **Bod. 7. Po zatvrdnutí pěny vyzkoušejte funkčnost schodů** – Obr. 5. POZOR! V této fázy montáže nenašlapujte na schody!
Bod. 8. Pro zabezpečení správné funkčnosti půdních schodů by schody po otevření měly vytvořit přímku. Jednotlivé díly žebříku se musí mezi sebou dotýkat, vždy celým povrchem. Spodní část žebříku musí být seřezána tak, aby celá váha spočívala na podlaze. Po úplném rozložení jednotlivých segmentů žebříku nebo úplném otevření víka musíme velmi dobře změřit vzdálenost A i B, viz Obr.6 a tuto vzdálenost označit na posledním segmentu žebříku a uřezat v naznačených částech.
POZOR! Používání nesprávné nebo nedostatečné seřezaným žebříkem je zakázáno, hrozí poškození konstrukce a může být následkem nehody v době použití schodů. Nesprávné seřezání a nedodržení těchto podmínek má za následek okamžitou ztrátu záruky a výrobce se tímto zříká odpovědnosti za bezpečné použití výrobku.
Nepřípustné je seřiznutí ve výšce celého stupně. Pokud by se vyskytla tato situace přeneste žebřík na vyšší uchycení k víku a celé měření opakujte. **Bod. 9. Pokud je povrch podlahy kluzký** (dřevěné podlahy, panely, dlažba) je nezbytné seřiznutou část žebříku oblepit buď gumou nebo jiným pružným materiálem, např. páskou. Obr.8.
Bod. 10. Posledním bodem kontroli montáže je správné nastavení otevírání víka. Víko se musí otevírat v rozmezí 10 – 40 cm od stropu. Pokud je otvor po otevření větší je potřeba natáhnout pružinu o jedno očko na řetězu, (jak z pravé tak z levé strany) Po natažení opět zkontrolujte otevírání. Natahování pružiny musí být provedeno velmi opatrně a vždy při zavřeném víku. Obr.10. POZOR! Nikdy nenatahujte pružinu, pokud je víko otevřené! **Na tyto půdní schody poskytuje výrobce záruku 24 měsíců od nákupu. Jako záruční list slouží účtenka. Schody, které jsou poškozené nebo nekompletní prosím ihned reklamujte. V případě nedodržení těchto podmínek je následkem ztráta záruky.**
POZOR! Výrobce má pro na změny v konstrukci nebo ostatních technických inovací bez nároku na podání informací.
Nelze instalovat do vlhkých místností během stavebních prací
Místnosti nesmí být vlhké. To způsobuje deformaci povrchu desky.

SK MONTÁŽNY NÁVOD PODKROVNÉ SCHODY

Aby ste sa vyhli problémom s montážou, dôkladne si prosím prečítajte tento návod.
Nedodržanie postupu v tomto návode, môže mať za následok stratu záruky.
Bod. 1Príprava otvoru na montáž rámu. POZOR! Schody nikdy nemontujte do sadrokartónové dosky. Tiež nie je možné vykonávať montáž po jednotlivých dieloch, ktoré vopred odmontujete z celku pôdnych schodov. Zakazuje vyskrutkovaní vrtutů, ktoré držia rebrík a sú súčasťou kovania na vika. Nedodržanie týchto podmienok má za následok okamžitú stratu záruky a výrobca sa týmto zrieka zodpovednosti za bezpečné použitie výrobku.
Bod. 2 Vyjmite drevenú alebo kovovú tyč zo skrine schodov. U modelu Standard dotiahnuť háčik pre otvorenie zámku, viz. obr 1 POZOR! Neupevňujte háčik, nebezpečenstvo zabuchnutí víka pri montáži!
Bod. 3. Rám schodov pripevnite pomocou minimálne 8 ks skrutiek. Dôležité: Nevtláčajte schody s rámom medzi stropné trámy – Otvor by mal byť o niečo väčšie než rozmery rámu z dôvodu ľahkého otvárania a zatvárania veka. Overte či sú uhlopriečky v osiach, pozri Obr.4A.
Bod. 4. Pripevnite ku schodom dve dosky (nie sú súčasťou dodávky) na hornej časti rámu - viď obr 3. Tie môžu byť spojené alebo dočasne priskrutkované k rámu a zabezpečí, že schody nevypadnú zo stropného otvoru v priebehu montáže, a budú vysunuté pod stropom. POZOR! (nie sú súčasťou dodávky) na hornej časti rámu - viď obr 2. Tie môžu byť spojené alebo dočasne priskrutkované k rámu a zabezpečí, že schody nevypadnú zo stropného otvoru v priebehu montáže, a budú vysunuté pod stropom.
Bod. 5. Za pomoci montážnych klinov (nie sú súčasťou balenia) docielime ustanovenie dolnej časti rámu so stropom, viu obr.4B.
Pred samotným uchytením rámu sa presvedčte o funkčnom otváraním schodov.
Bod. 6. Pred uchytením pomocou skrutiek skontrolujte uhlopriečky rámu - Obr. 4A. Ak rám nepriliehá k nosníkom alebo trámom, do ktorých bude naskrutkovaný, podložte ho drevenými lamelami, ktoré zaisťujú jeho pevnosť a potom upevnite skrutkami. Pre konečnú montáž použite minimálne 8ks skrutiek 8x100mm (vždy 3 ks po bokoch a minimálne po jednom spredu a vzadu). Vzniknuté spáry zaplňte montážnou penou - Obr.4. **Bod. 7. Po zatvrdnutí peny vyskúšajte funkčnosť schodov** – Obr. 5. POZOR! V tejto fázy montáže nenašlapujte na schody!
Bod. 8. Pre zabezpečenie správnej funkčnosti pôdnych schodov by schody po otvorení mali vytvoriť priamku. Jednotlivé diely rebríku sa musia medzi sebou dotýkať, vždy celým povrchom. Spodná časť rebríka musí byť zrezanie tak, aby celá váha spočívala na podlahe. Po úplnom rozložení jednotlivých segmentov rebríku alebo úplnom otvorení veka musíme veľmi dobre zmerať vzdialenosť A aj B, viď Obr.6 a túto vzdialenosť označiť na poslednom segmente rebríka a Urezať v naznačených častiach.
POZOR! UPoužívanie nesprávne alebo nedostatočne prirezanými rebríkom je zakázané, hrozí poškodenie konštrukcie a môže byť následkom nehody v čase použitia schodov. Nesprávne zrezanie a nedodržanie týchto podmienok má za následok okamžitú stratu záruky a výrobca sa týmto zrieka zodpovednosti za bezpečné použitie výrobku.
Nepripustné je zrezanie vo výške celého stupňa. Ak by sa vyskytla táto situácia prenieste rebrík na vyššie uchytenie k veku a celé meranie opakujte.
Bod. 9 Ak je povrch podlahy klzký (drevené podlahy, panely, dlažba) je nevyhnutné zrezanou časť rebríka oblepiť buď gumou alebo iným protišmykovým materiálom, napr páskou. Obr. 8.
Bod.10 Posledným bodom kontroly montáž je správne nastavenie otvárania víka. Víko sa musia otvárať v rozmedzí 10 - 40 cm od stropu. Ak je otvor po otvorení väčšia je potreba natiahnuť pružinu o jedno očko na reťaze, (ako z pravej tak z ľavej strany) Po natiahnutí opäť skontrolujeme otvárania. Naťahovanie pružiny musí byť vykonané veľmi opatrne a vždy pri zatvorenom veku. Obr. 10. POZOR! Nikdy nenatahujte pružinu, ak je veko otvorené!
Na tieto podkrovné schody poskytuje výrobca záruku 24 mesiacov od nákupu. Ako záručný list slúži účtenka. Schody, ktoré sú poškodené alebo nekompletné prosím ihneď reklamujte. V prípade nedodržania týchto podmienok je následkom strata záruky.
POZOR! Výrobca má pre zmeny v konštrukciách alebo ostatných technických inovácií bez nároku na podanie informácií.
Nemožno inštalovať vo vlhkých miestnostiach počas stavebných prác
Miestnosti nesmú byť vlhké. To spôsobuje deformáciu povrchu dosky.

www.4iQ.com.pl