ZABIEG PRAWY DO SCHODÓW KOPENHAGA

INSTRUKCJA MONTAŻU

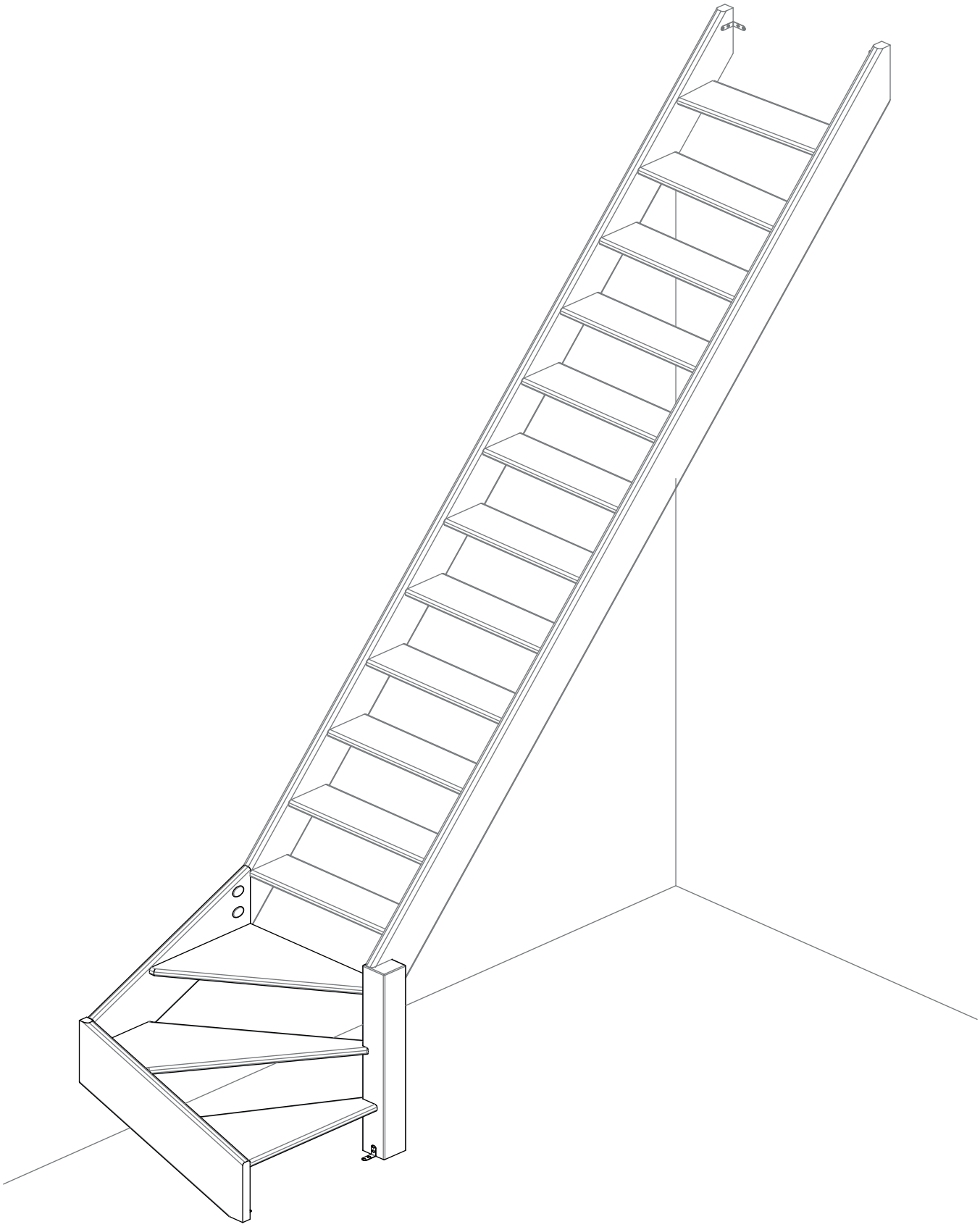

Art.: 5901602733899, 5901602733912

4iQ Group sp. z o.o.
ul. L. Mierosławskiego 6, 14-200 Iława
tel. +48 89 674 92 57
www.4iQ.com.pl

1

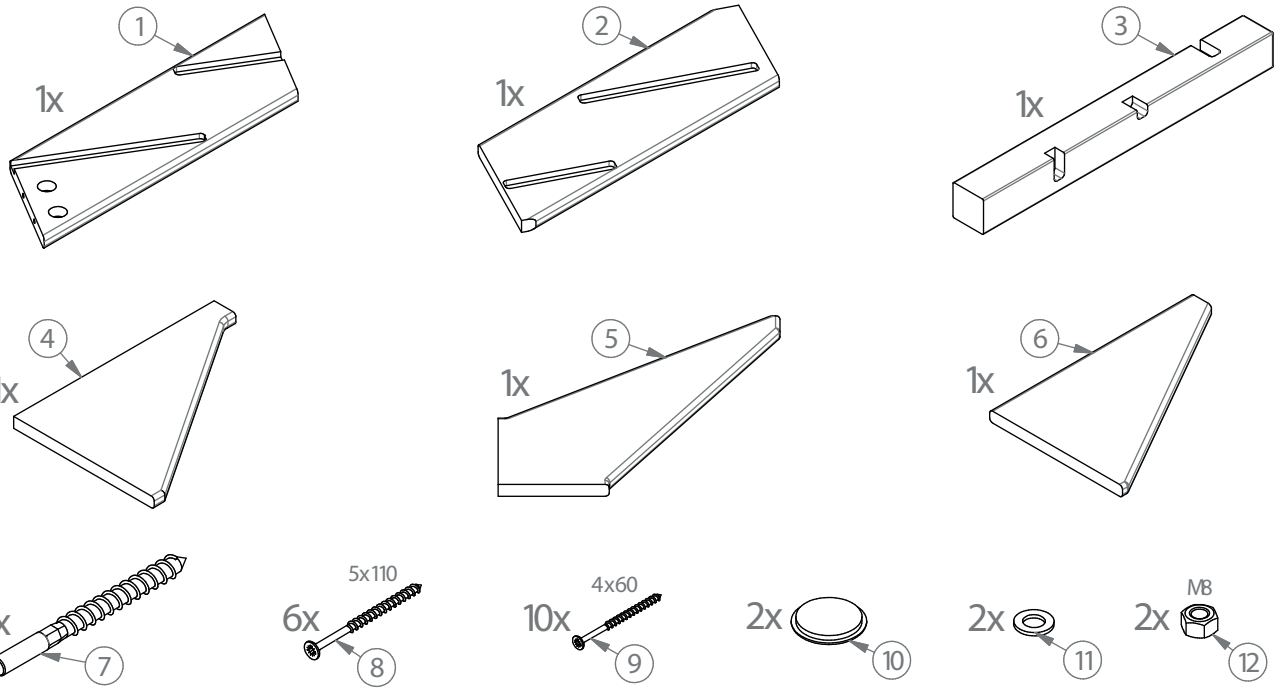

2

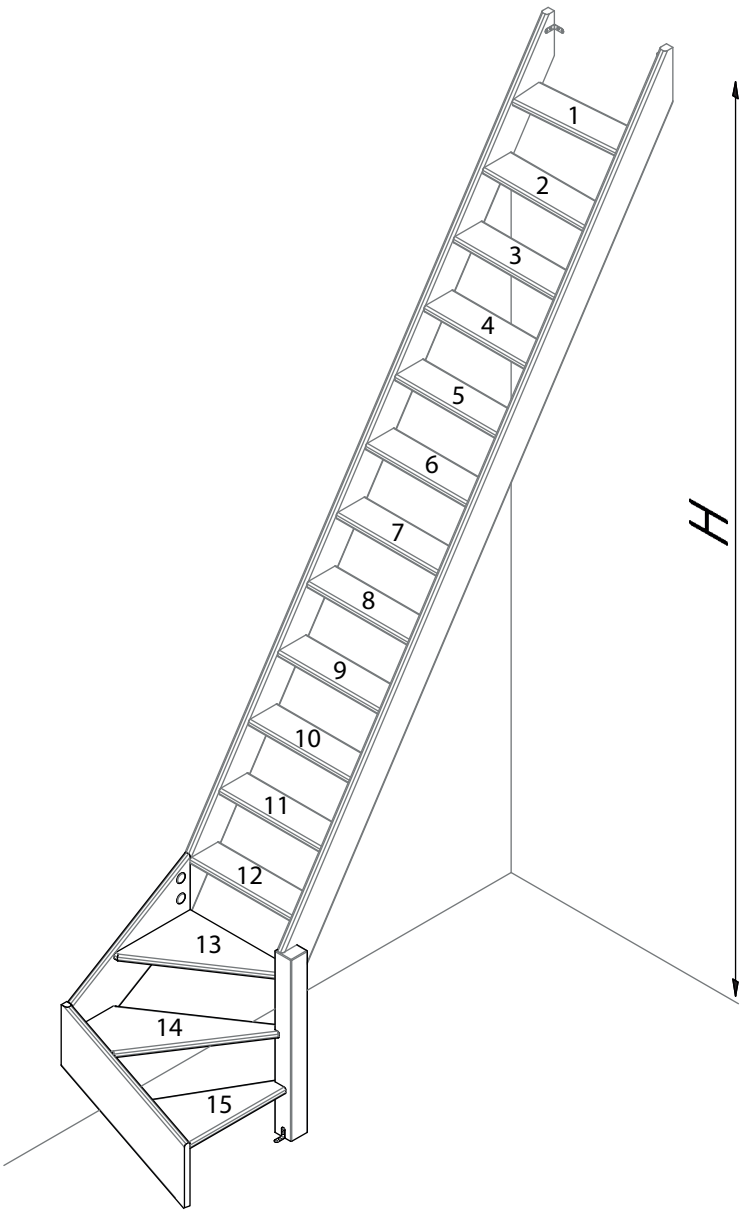

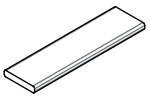	H [mm]
12+3	3261
10+3	3043
9+3	2825
8+3	2607

3

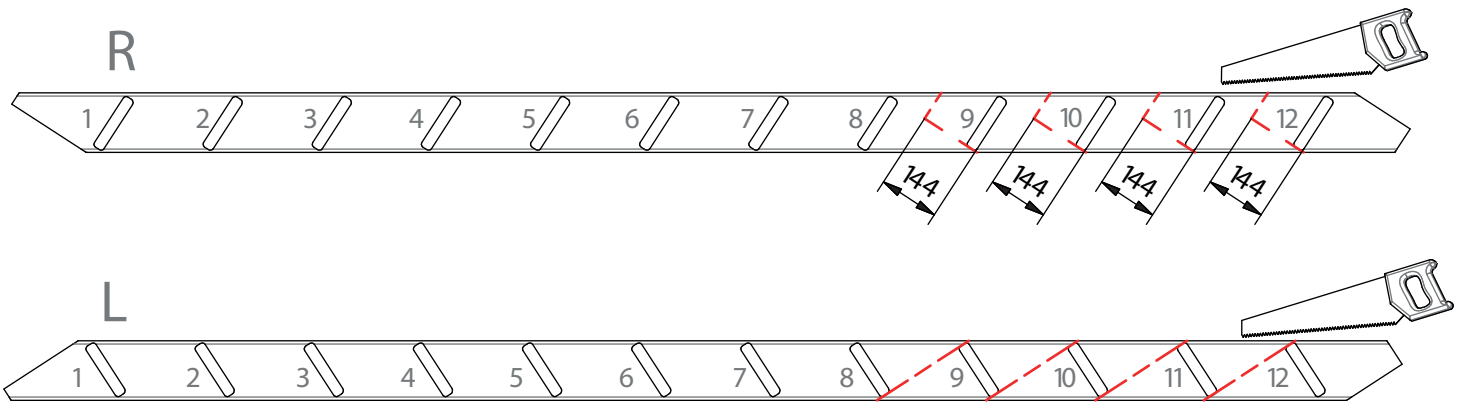
R
1
2
3
4
5
6
7
8
9
10
11
12
144
144
144
144
L
1
2
3
4
5
6
7
8
9
10
11
12

4

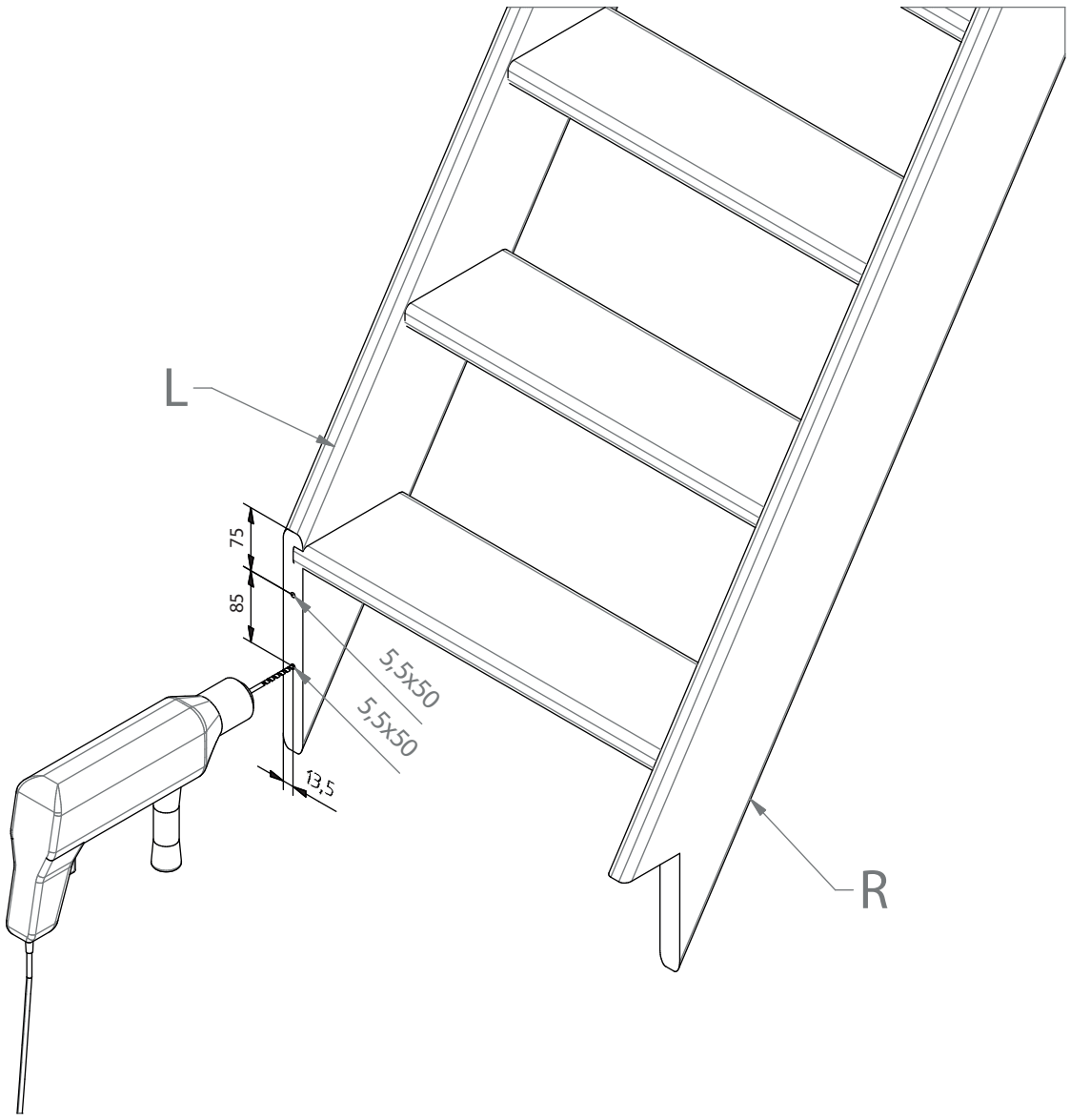
L
75
85
5,5x50
5,5x50
13,5
R

5

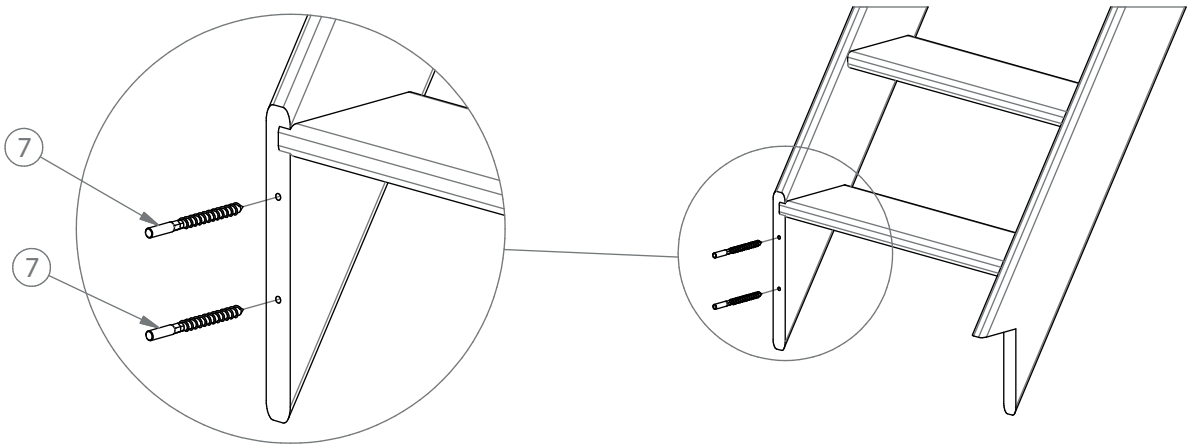

6

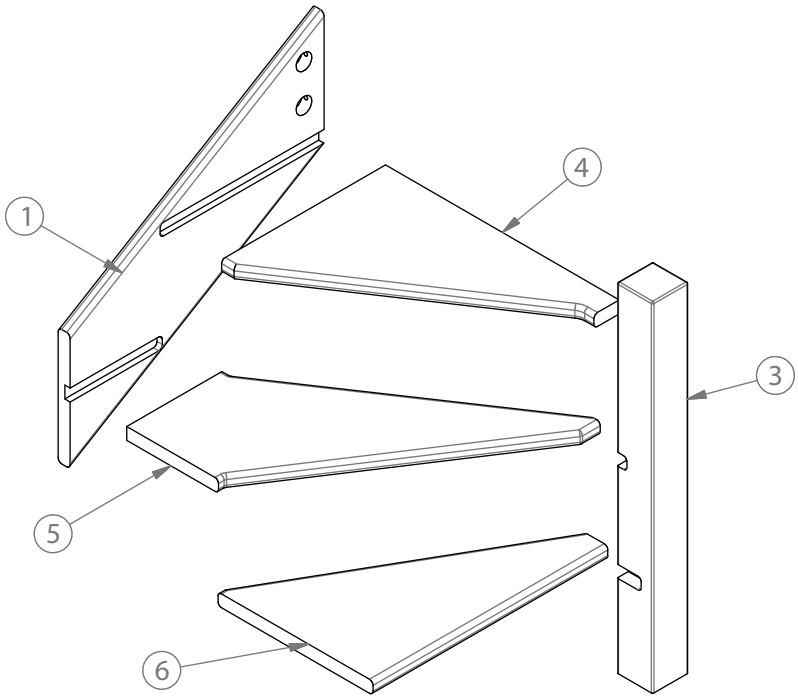

7

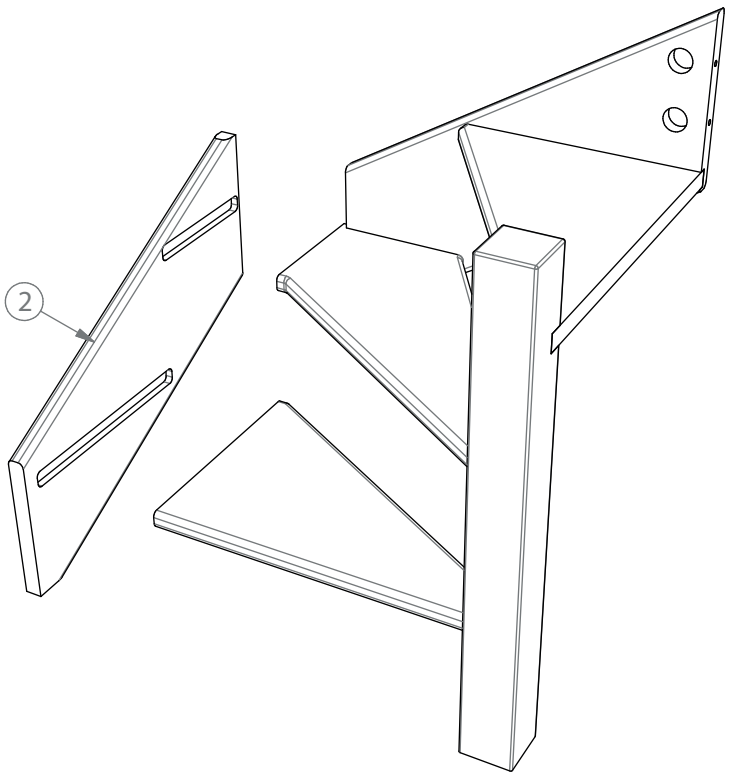

8

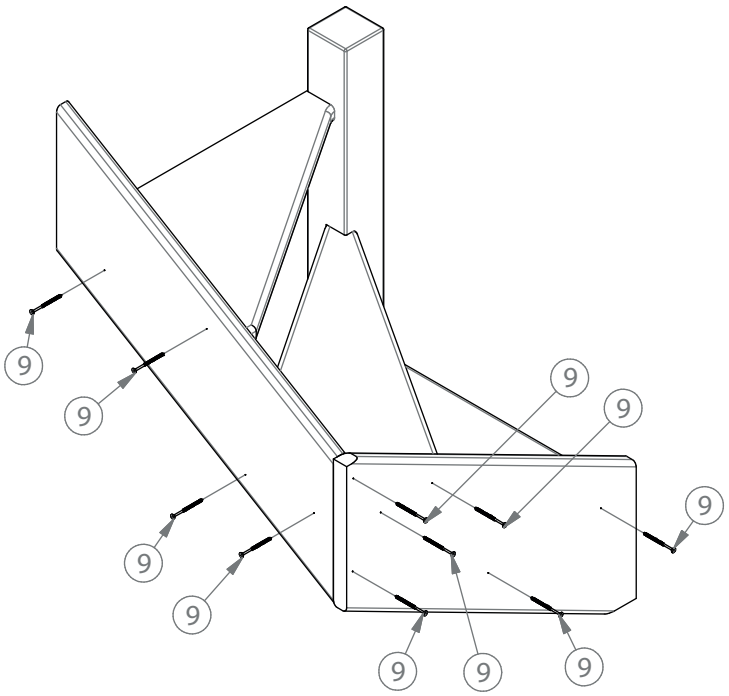

9

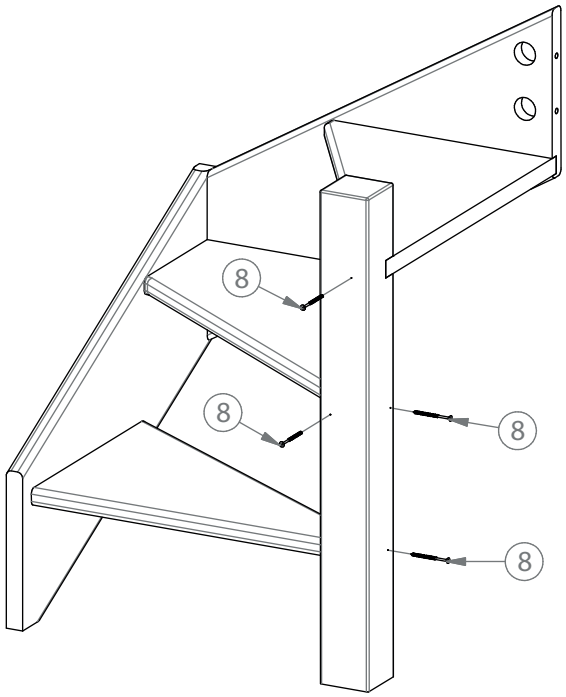

10

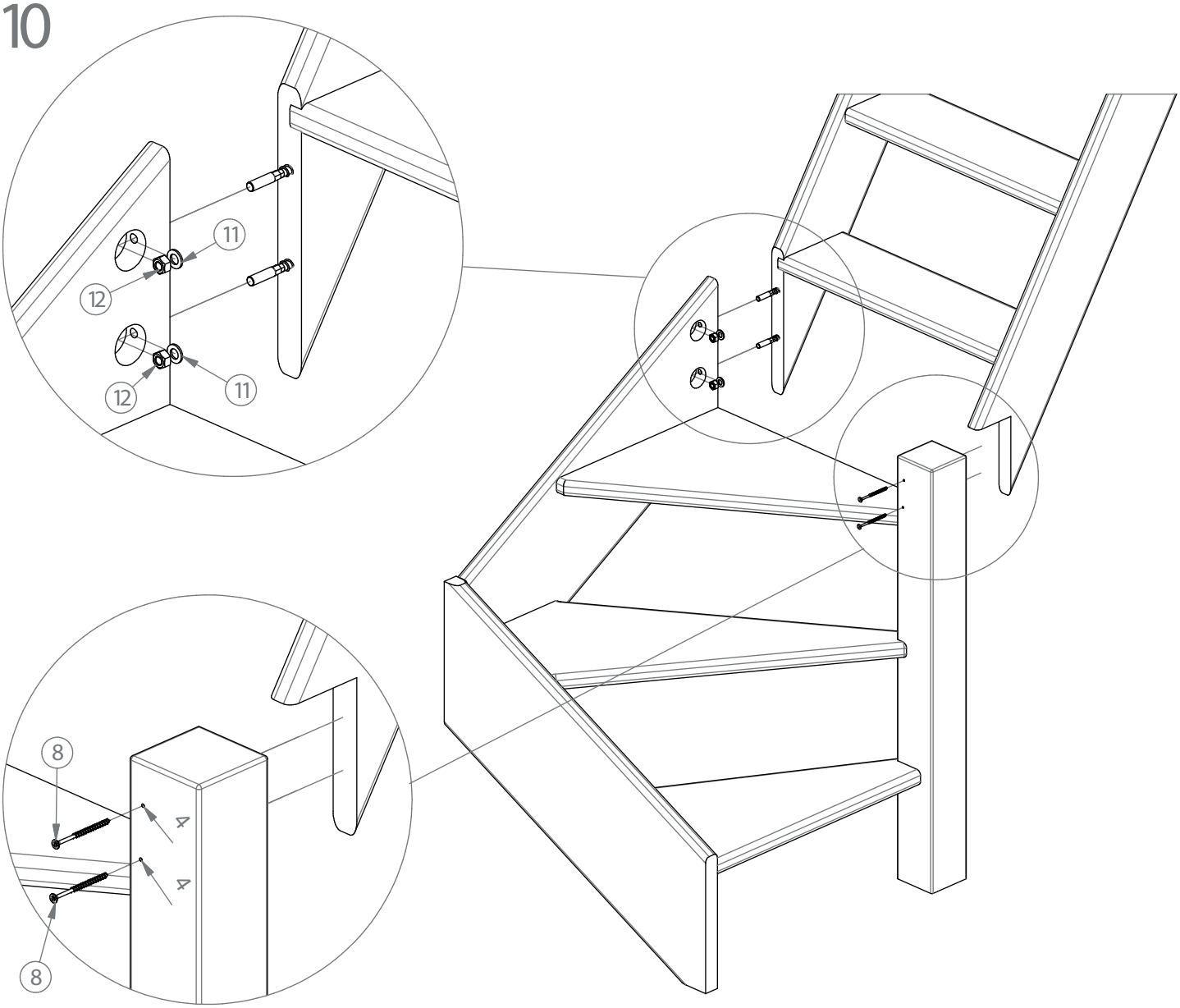

11

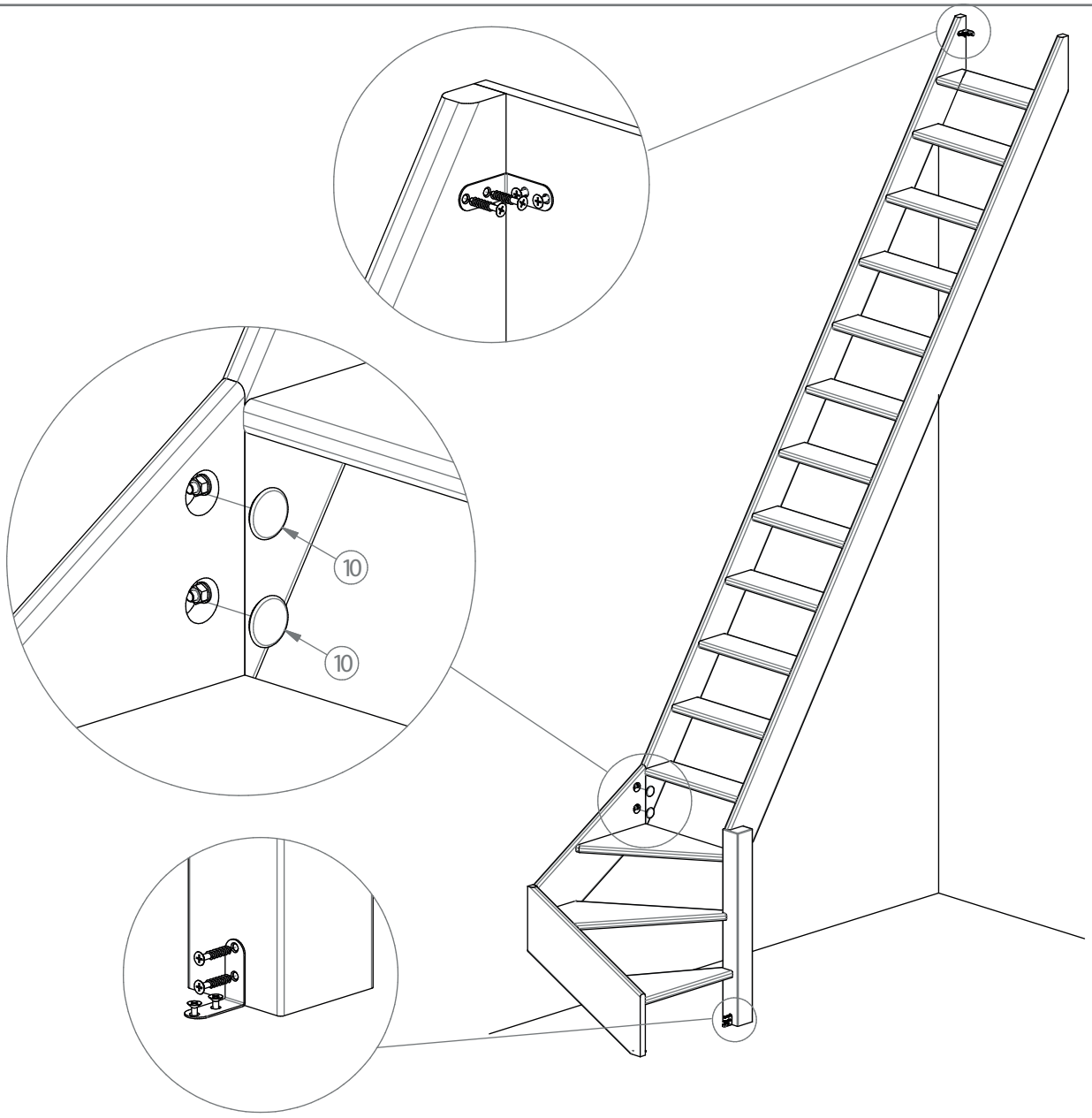

12

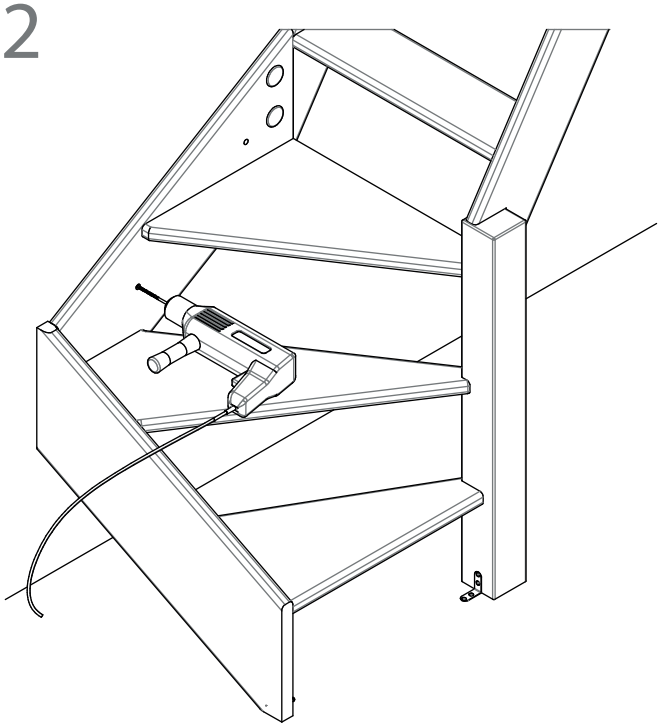

13

