SKRZYNKA DREWNIANA NA ZIEMNIAKI

40x54xH70 cm

Instrukcja montażu, użytkowania i konserwacji

BEZPIECZEŃSTWO

Przed rozpoczęciem montażu zapoznaj się z instrukcją i sprawdź kompletność zestawu oraz stan wszystkich elementów. Nie montuj produktu, jeśli jakakolwiek część jest uszkodzona. Montaż powinien przeprowadzić dorosły, używając odpowiednich narzędzi i środków ochrony osobistej. Podczas montażu trzymaj dzieci z dala od miejsca pracy. Ustaw skrzynię na stabilnym, równym podłożu. Sprawdź prawidłowe zamocowanie wszystkich elementów, w szczególności klapy i zawiasów.

UŻYTKOWANIE I OCHRONA DREWNA

Drewno jest materiałem naturalnym, wrażliwym na wilgoć, promieniowanie słoneczne i zmiany temperatury. Pod wpływem warunków otoczenia może zmieniać kolor, nieznacznie pękać, kurczyć się lub rozszerzać.
S**krzynia wykonana jest z surowego, niezabezpieczonego drewna. Przed użytkowaniem na zewnątrz należy zabezpieczyć wszystkie drewniane powierzchnie odpowiednim preparatem przeznaczonym do ochrony drewna zewnętrznego.** Szczególną uwagę zwróć na krawędzie, końce desek i miejsca połączeń. Preparat dobierz do rodzaju drewna i stosuj zgodnie z instrukcją jego producenta.
Skrzynię należy użytkować i przechowywać w suchym, przewiewnym miejscu, zabezpieczonym przed długotrwałym działaniem wilgoci.
Unikaj długotrwałego narażania skrzyni na deszcz, śnieg oraz zalegania wody na jej powierzchni. Nie ustawiaj jej na stale mokrym podłożu. Zabezpieczenie drewna nie oznacza całkowitej odporności produktu na działanie warunków atmosferycznych.

KONSERWACJA I CZYSZCZENIE

Regularnie kontroluj stan drewna oraz połączeń śrubowych. Poluzowane wkręty dokręć, a uszkodzone elementy wymień przed dalszym użytkowaniem.
Czyść skrzynię miękką, lekko wilgotną ściereczką. W razie potrzeby użyj łagodnego detergentu. Po czyszczeniu dokładnie osusz powierzchnię. Nie używaj agresywnych środków chemicznych, środków ściernych ani myjki wysokociśnieniowej.
Regularnie sprawdzaj stan powłoki ochronnej. W razie jej zużycia lub uszkodzenia ponownie zabezpiecz drewno odpowiednim preparatem, zgodnie z zaleceniami jego producenta.

PRZECHOWYWANIE

W okresie długotrwałego nieużytkowania, szczególnie zimą, przechowuj skrzynię w suchym, zadaszonym i dobrze wentylowanym miejscu.
Przed przechowywaniem oczyść skrzynię i pozostaw do całkowitego wyschnięcia. Nie przykrywaj wilgotnego drewna szczelną folią. Jeśli stosujesz pokrowiec, zapewnij odpowiednią cyrkulację powietrza.

LISTA ELEMENTÓW

	x2
	x1
	x1
	x1
	x1
	x1
	x2
	x16

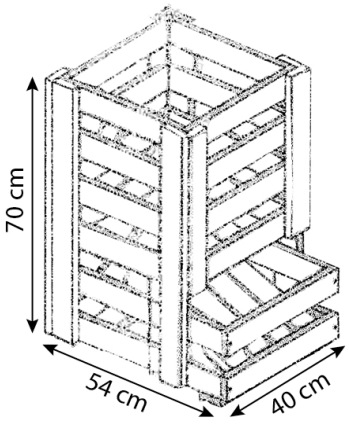

SCHEMAT MONTAŻU

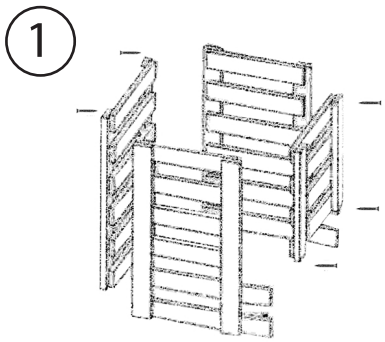

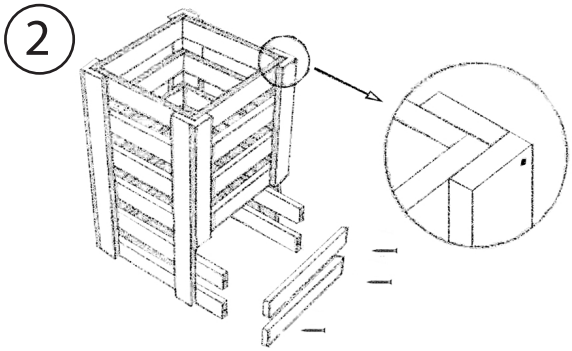

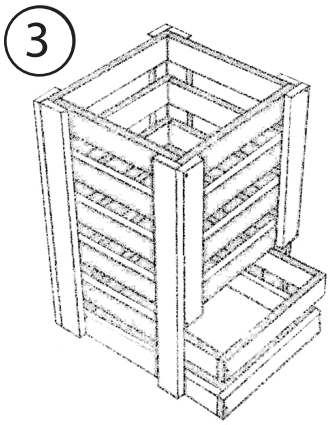

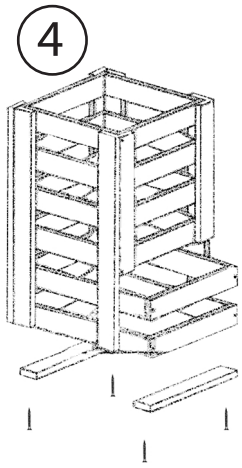

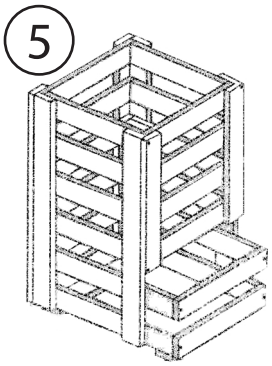

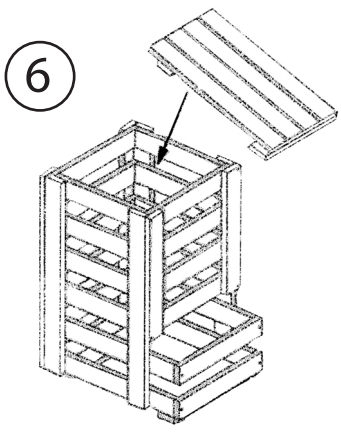

„4IQ GROUP" Sp. z o.o.
ul. L. Mierosławskiego 6, 14-200 Iława
+48 89 674 92 57, kontakt@4iq.com.pl
www.4iq.com.pl

EAN: 5904506707898